Alu-Kreissäge

Tronzadoras

TLG 352 A

Lagernummer :1100-051582

+ LAGERMASCHINEN.DE +

+ LAGERMASCHINEN.DE +

MASCHINEN-DATEN

Maschinenart	: Alu-Kreissäge
Fabrikat	: Tronzadoras
Typ	: TLG 352 A
Baujahr	: 2023
Steuerungsart	:
Steuerung	:
Lagerort	: ab Werk
Herkunftsland	: Spanien
Lieferzeit	: auf Anfrage
Frachtbasis	: ab Werk
Preis	: auf Anfrage

TECHNISCHE DATEN

Sägeblattdurchmesser	350 x 32	mm
Drehzahl	3000	U/min
Schnittbereich 90° quadratisch	110 / mass. 95	mm
schnittbereich 90° rechteckig	175 x 75	mm
Schnittbereich bei 90 Grad: rund	125	mm
Schnittbereich 45° quadratisch	85 / mass. 80	mm
Schnittbereich 45°rechteckig	100 x 80	mm
Schnittbereich 45° rund	105 / mass 90	mm
Gesamtleistungsbedarf	1,5	kW
Maschinengewicht ca.	180	kg
Raumbedarf ca.	1200 x 1100 x 1500	mm

TECHNISCHE BESCHREIBUNG

Beschreibung:
Industrielle Aluminiumsägemaschine, automatischer Sägehub, 2-Tastenbedienung, Werkstück doppelt pneumatisch geklemmt. Diese Sägemaschine ist ausgestattet mit einem Nebelschmierungssystem für verschleißarmes Sägen. Sägeblattvorschub einstellbar.

Zubehör:
- Halbautomastische Betriebsart mit pneumatischer Klemmung
Sägehub von unten nach oben
Hartmetall Sägeblatt
Sägegeschwindigkeit einstellbar
Längenanschlag
Luftpistole

Technische Daten gemäß Herstellerangaben / Dokumentation

von-Braun-Str. 20 · 46244 Bottrop Fon: +49 (0) 2045 / 41 43 22-0 · info@rs-sperling.de

Minimalmengen-Kühlschmierung
inklusive Sädeblatt 13.15.1015

VIDEO-LINKS

WEB-LINK

https://lagermaschinen.de/maschinen-datenblatt/Alu-Kreissaege/Tronzadoras/TLG_352_A/1100-051582

+ LAGERMASCHINEN.DE +
+ LAGERMASCHINEN.DE +

+ LAGERMASCHINEN.DE +

MASCHINEN-BILDER

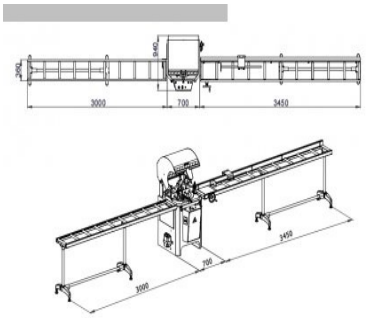

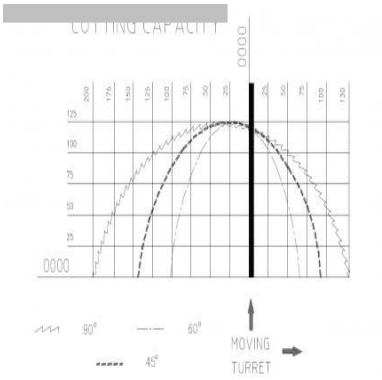

+ LAGERMASCHINEN.DE +

RS Sperling Maschinen & Industriebedarf
von-Braun-Str. 20 · 46244 Bottrop Fon: +49 (0) 2045 / 41 43 22-0 · info@rs-sperling.de